Rotationsluftverdichter für die Industrie

hydrovane

Der Hydrovane-Vorteil

www.hydrovaneproducts.com

hydrovane

Rotationsverdichter

Der richtige Kompressor für Ihren Bedarf

Vielseitigkeit

Einheiten in offener und geschlossener Bauweise und Optionen für Verdichterstufen

- 50 / 60 Hz
- 6 bis 10 bar
- 0,1 bis 7,5 m3/min
- 4 bis 264 cfm

Leiser Betrieb

Dank niedriger Schalldruckpegel von nur 62 dB(A) können Hydrovane-Kompressoren direkt am Einsatzort aufgestellt werden.

Modelle mit fester Drehzahl und Drehzahlregelung

Abstimmung der Druckluftversorgung auf Ihre Geschäftsanforderungen.

Zuverlässige Bauweise

Direktantrieb

Keine Getriebe. Keine Antriebsriemen. Bis zu 100.000 Betriebsstunden und mehr durch einfaches, integriertes Design.

Hochwertige Druckluft

Saubere und trockene Druckluft ohne Druckschwankungen direkt am Auslass bedeutet, dass weniger Zusatzgeräte benötigt werden.

Niedrige Drehzahl

Niedrige Drehzahlen von 1450 bis 1760 U/min sorgen für einen leisen Betrieb, reduzieren die Belastung der Komponenten und verlängern die Lebensdauer.

Gängige Ersatzteile

Schnelle, kostengünstige Wartung mit minimalen Stillstandszeiten.

Leistungsstärke und Kosteneffizienz

Steuerung Hydrovane Pro

Für eine umfassende elektronische Steuerung, mehr Konnektivität und höhere Flexibilität.

Drehzahlregelung

Bewährte, einfache und langlebige Technologielösungen, die Energieeinsparungen von bis zu 50 % ermöglichen.

Energieeinsparung durch REVS (Reduced Energy Venting System)

Reduzierung des Energieverbrauchs im Leerlauf auf lediglich 20 %.

Luftansaugungs-Modulationssteuerung

Keine nutzlose Überproduktion von Druckluft.

Garantiert

Marktführende Garantie

Wir bieten Ihnen für alle Hydrovane-Standardmodelle bis zu 10 Jahre oder 48.000 Betriebsstunden Garantie – für vollständige Sorgenfreiheit.

Umfassendes Händlernetz

Hydrovane-Maschinen werden über ein weltweites Netzwerk von autorisierten Händlern und hochqualifizierten, werksgeschulten Technikern vertrieben und gewartet.

Ein komplettes Kompressorsortiment

Von einzelnen Kompressoren ...

Offen – feste Drehzahl

Die kleinen und kompakten Hydrovane-Modelle HV01 bis HV04 eignen sich ideal für leichte Industrie- und Werkstattanwendungen, in denen der Druckluftauslass sich nahe am Verbrauchspunkt befinden muss.

Verkapselt – feste Drehzahl oder Drehzahlregelung (RS)

Auf der Grundlage von Komponenten, die speziell im Hinblick auf Energieeinsparungen entwickelt wurden, haben die Entwickler und Konstrukteure von Hydrovane einen Rotationsverdichter für das 21. Jahrhundert geschaffen, der neben modernster Technologie die bewährten Merkmale bietet, die Hydrovanes weltweiten Ruf für Qualität und Zuverlässigkeit begründet haben.

Modelle HV01 – HV04

Zur Montage auf einem Gestell oder Druckluftbehälter

- 50 / 60 Hz
- 1,1 bis 4 kW
- 10 bar
- 0,1 bis 0,6 m^3/min
- 4 bis 20 cfm

Modelle HR04 – HR07RS

Vollverkapselt

- 50 / 60 Hz
- 4 bis 7,5 kW
- 7 bis 10 bar
- 0,6 bis 1,3 m^3/min
- 20 bis 46 cfm

Während sich alle Rotationsverdichter von Hydrovane durch einen hervorragenden Wirkungsgrad auszeichnen, bieten wir Ihnen mit unseren drehzahlgeregelten RS-Maschinen mit Leistungen von 7,5 bis 45 kW die ultimative Energiespartechnologie.

Drehzahlgeregelte Kompressoren optimieren die Energieeffizienz im Betrieb unterhalb der Volllast. Dies ermöglicht im Vergleich zu den entsprechenden Standardmodellen mit fester Drehzahl Energieeinsparungen von bis zu 50 %.

Modelle HV11 – HV45RS

Vollverkapselt

- 50 / 60 Hz
- 11 bis 45 kW
- 6 bis 10 bar
- 1,3 bis 7,5 m^3/min
- 46 bis 264 cfm

...bis zur Komplettlösung für Ihren Druckluftbedarf

Komplettlösungen sparen Platz. Und Zeit.

Hydrovane-Kompressoren sind als vollständig integrierte Paketlösungen verfügbar. Hypacs sind mit Membran- oder Kältetrocknern und integrierten Druckluftbehältern erhältlich und können als werksseitig montierte Einheit oder als Kit zur Montage vor Ort geliefert werden.

Integrierte Einheiten können kostengünstiger als der Aufbau eines Systems aus einzelnen Komponenten sein.

Die qualifizierten autorisierten Händler von Hydrovane beraten Sie gern über die beste Paketlösung für Ihr Unternehmen, damit Sie Ihre Produktionsfläche optimal nutzen können und für Ihr Budget den größtmöglichen Gegenwert erhalten.

Offene Hypacs – feste Drehzahl

Modelle HV01 – HV04

Montage auf Luftbehälter

- Integrierter Membrantrockner
- 50 / 60 Hz
- 4 bis 7,5 kW
- 10 bar
- 0,1 bis 0,6 m³/min
- 4 bis 20 cfm

Verkapselte Hypacs – feste Drehzahl und Drehzahlregelung (RS)

Modelle HR04 – HV22RS

Vollverkapselt

- Modell mit integriertem Kältetrockner
- Modell mit integriertem Druckluftbehälter
- 50 Hz
- 4 bis 22 kW
- 7 - 10 bar
- ,6 bis 3,6 m³/min
- 20 bis 127 cfm

Die beste Lösung für Ihr Budget

Die Hydrovane Air Solution-Pakete bieten Ihnen maximalen Komfort.

Als Komplettpakete mit integrierten Druckluftbehältern, Kältetrocknern und Filtern bieten Ihnen die Hydrovane Air Solution-Modelle die optimale Lösung für Ihren Druckluftbedarf.

hydrovane air solution

Verkapselte Air Solution-Pakete – feste Drehzahl oder Drehzahlregelung (RS)

Modelle HR04 – HV22RS

Vollverkapselt. Komplett ausgestattet.

- Komplettpaket
- Integrierter Kältetrockner
- Integrierter Druckluftbehälter
- Filterpaket
- 50 Hz
- 4 bis 22 kW
- 6 bis 10 bar
- 0,6 bis 3,6 m^3/min
- 20 bis 127 cfm

Das Herzstück Ihrer Kompressoranlage

Die Hydrovane Pro verschafft Ihnen eine umfassende Kontrolle

Modelle HR04 – HV45RS

Merkmale der Hydrovane Pro-Steuerung:

- Echtzeituhr
- Schaltuhr
- Zweite Druckeinstellung
- Statusanzeige
- Ausgänge für Gruppenfehler
- Fehlerprotokolle
- Digitaleingänge
- MODBUS RTU
- Folgesteuerungsfunktion
- Flash-programmierbar

mit bedienfreundlicher, intelligenter Elektronik

Alle Hydrovane-Kompressoren mit fester Drehzahl und Drehzahlregelung von 4 bis 45 kW sind jetzt serienmäßig mit der elektronischen Hydrovane Pro-Steuerung ausgestattet. Dieses Steuerungssystem gewährleistet einen zuverlässigen Betrieb und schützt Ihre Investition durch kontinuierliche Überwachung der Betriebsparameter des Kompressors.

Die Hydrovane Pro unterstützt darüber hinaus auch programmierbare Ein- und Ausgänge zur Steuerung von Zusatzgeräten.

Mit der Hydrovane Pro gesteuerte Kompressoren können jetzt einfach mit den Folgesteuerungen der Gardner Denver-Gruppe verbunden werden. Dies ermöglicht eine flexible Nutzung und Minimierung des Energieverbrauchs.

Modelle HV01, HV02 und HV04 Standardanlasser

Ein hochwertiger Anlasser mit einer robusten Steuerschaltung und integriertem Übertemperaturschutz.

SAVE ENERGY

Senken Sie Ihre Energiekosten

Wie kann mit einem Hydrovane-Kompressor Energie gespart werden?

Drehzahlregelung (RS)

- Die Drehzahlregelung gewährleistet optimale Lastbedingungen innerhalb des gesamten Drehzahlbereichs.
  Maximaler Wirkungsgrad

Luftansaugmodulation

- Die Luftansaugmodulation bei niedrigen Drehzahlen sorgt für weitere Energieeinsparungen.
  Anpassung an den reduzierten Druckluftbedarf

Energieeinsparung durch REVS (Reduced Energy Venting System)

- Integriertes REVS (Reduced Energy Venting System).
  Verbesserte Teillast- und Leerlaufleistung

SMART SERVO-Energiesparsystem

- Motor, Antrieb und Verdichterstufe optimiert.
  Bewährter luftgekühlter Frequenzumrichter-Antrieb
  Hohe Effizienz über einen breiten Liefermengenbereich hinweg
  Deutliche Senkung des Energieverbrauchs.

Bitte wenden Sie sich an Ihren Hydrovane-Händler, um für Ihr Druckluftsystem einen Energie-Check mit Datenaufzeichnung durchführen zu lassen.

Senken Sie Ihre Betriebskosten und minimieren Sie Ihren Energieverbrauch.

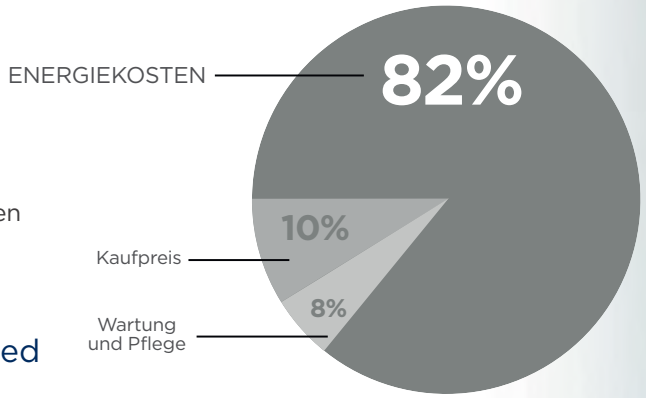

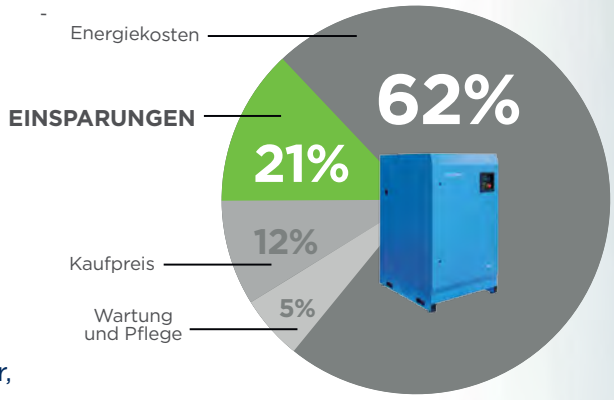

Passen Sie Ihren Hydrovane an Ihre Anwendungen an

Mit der vielseitigen Rotationsverdichter-Technologie von Hydrovane können wir Ihnen das breiteste Spektrum von OEM-Lösungen am Markt anbieten.

Die Möglichkeiten sind nahezu unbegrenzt, wenn es um die Druckluftversorgung für spezifische Anwendungen innerhalb und außerhalb des industriellen Standardbereichs geht. Hydrovane verfügt über mehr als 50 Jahre Erfahrung in der Herstellung von bewährten Lösungen für OEMs und bietet sowohl separate Verdichterstufen als auch Komplettanlagen an. Wenn Kunden für spezielle Zwecke Sonderanfertigungen benötigen, liefert Hydrovane maßgeschneiderte Lösungen.

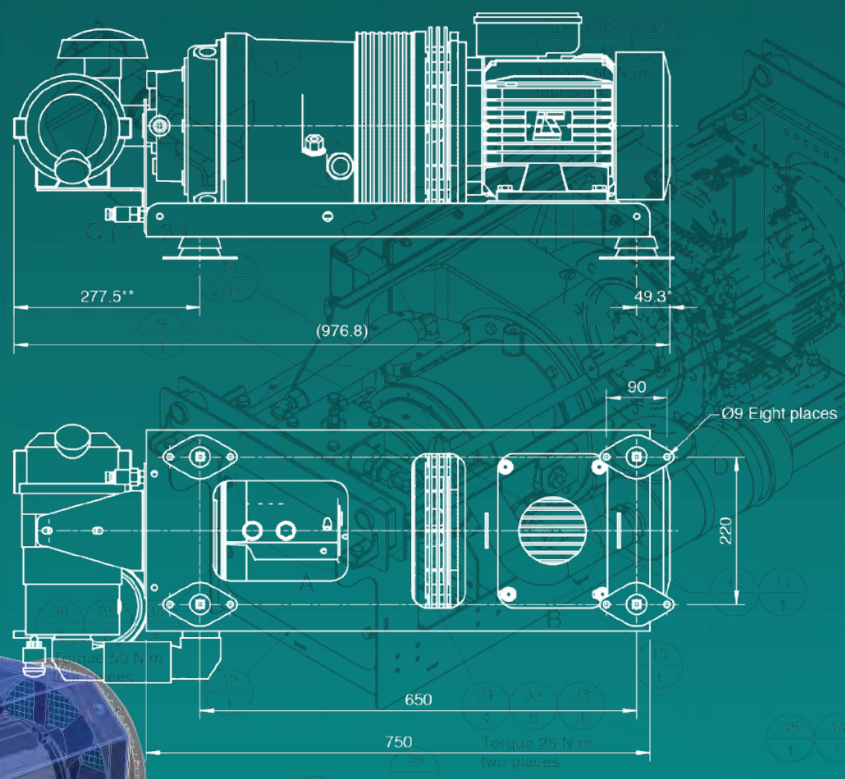

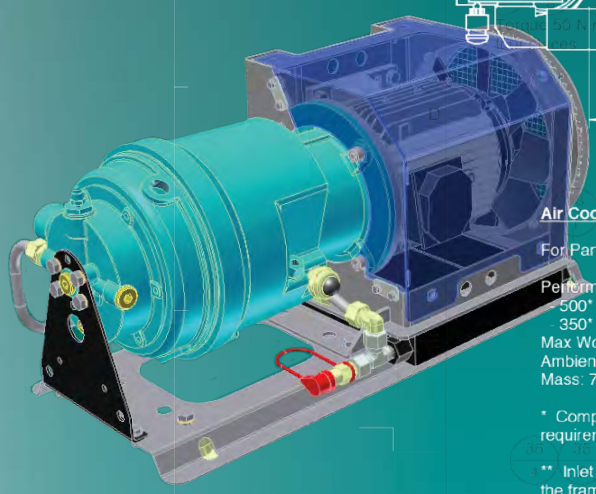

Air Cooled Compressor Arrangement

For Part Numbers refer to Drawing AV04-ATSN-xx

Performance @ 1450 rpm:
- 500* l/min @ 10 bar
- 350* l/min @ 12 bar

Max Working Pressure: 12 bar
Ambient: 40°C max
Mass: 75* kg (approximately)

* Compressor stator and motor type will be selected to suit specific flow/pressure requirements and ambient conditions. Motor dimensions/weight may vary.

** Inlet Air Cleaner can be supplied as a loose item or mounted on a bracket on the end of the frame. Air Inlet adapter can be rotated through 30° increments to suit the application.

Hydrovane Advance™10

Garantie für vollständige Sorgenfreiheit

Das Advance 10-Garantieprogramm von Hydrovane ist ein branchenweit einzigartiges Wartungspaket für Kompressoren, das für alle Hydrovane-Kompressor-Verdichterstufen eine Garantieverlängerung auf 10 Jahre oder 48.000 Betriebsstunden bietet.

Key benefits

- Kostenlos
- Garantierte Qualität
- Exakte Planung der Wartungs- und Betriebskosten
- Maximierte Kompressorlebensdauer
- Einfache Verwaltung
- Hydrovane erstellt einen geeigneten Wartungsplan für Sie.
- Qualifizierte und geschulte Techniker übernehmen die Wartung Ihrer Maschinen.

Hydrovane-Standardgarantie:

Für sämtliche Hydrovane-Kompressoren gilt eine Garantie von 12 Monaten ab Installationsdatum unter der Voraussetzung, dass die Installation von einem autorisierten Hydrovane-Händler abgenommen wird, die Wartung ordnungsgemäß durchgeführt wird sowie Original-Ersatzteile, -Wartungssätze und -Schmiermittel verwendet werden.

HINWEIS: Für die Advance 10-Garantie gelten die allgemeinen Geschäftsbedingungen. Bitte wenden Sie sich wegen näherer Informationen an ihren autorisierten Hydrovane-Händler.

Wir sind die Profis

Die Handelspartner von Hydrovane besuchen Sie an Ihrem Standort, um kostenlos Ihren individuellen Druckluftbedarf zu ermitteln und Ihnen die bestmögliche Lösung für Ihre Anforderungen anzubieten.

Ihr Hydrovane-Händler vor Ort

Vertriebsunterstützung und Kundendienst.
Service, auf den Sie sich verlassen können

Die Service-Philosophie von Hydrovane beruht auf dem Grundsatz, dass eine regelmäßige Wartung die Grundlage für einen langfristigen, zuverlässigen und störungsfreien Kompressorbetrieb darstellt. Hydrovane bietet einen umfassenden Kundendienst über ein weltweites Netzwerk von autorisierten Händlern, die Ihnen vielfältige Leistungen bieten:

KOSTENLOSE Energieverbrauchsmessungen

Um Ihr Druckluftsystem auf mögliche Leckagen und andere teure Ineffizienzen zu prüfen.

Wartungssätze – Original-Ersatzteile

Das Konzept der Wartungssätze wurde entwickelt, um eine schnelle, einfache, zuverlässige und kostengünstige Durchführung von Wartungsarbeiten zu ermöglichen. Die Verwendung der Wartungssätze im Rahmen des empfohlenen Wartungsplans verhindert kostspielige Ausfälle und gewährleistet eine zuverlässige Versorgung mit hochwertiger Druckluft.

Schmiermittel – zur Verwendung für Rotationsverdichter zugelassen

Auch die zuverlässigsten Kompressoren benötigen regelmäßige Ölwechsel, um ihre optimale Leistung aufrechtzuerhalten. Über viele Jahre hinweg hat Hydrovane eine Reihe von hochwertigen Schmiermitteln nach speziellen Formeln entwickelt, die eine optimale Kompressorleistung garantieren.

Werksgeschulte Service-Techniker

Hydrovane stellt seinen Kunden über sein weltweites Vertriebsnetz umfassend ausgebildete Service-Techniker zur Verfügung, um ihre Investition zuverlässig zu schützen.

Pflegen Sie Ihren Hydrovane, und er hält ein Leben lang!

50 / 60 Hz-Rotationsverdichter

Offen – feste Drehzahl

Motor-leistung (kW)	Modell	Spannung/Phase 50Hz	Spannung/Phase 60Hz	Anlasser-typ	Konfiguration	Fassungs-vermögen Druckluft-behälter (litres)	Maximale Liefermenge m³/min (cfm) 10 bar	Abmessungen (mm) Tiefe	Abmessungen (mm) Breite	Abmessungen (mm) Höhe	Schall-druck dB(A)	Luft-qualität (mg/m³)
1,1	HV01	240V 1Ph 400V 3Ph	-	DOL	Gestell-montage	-	0,12 (4,3)	270	700	470	62	<3
1,5	HV01	-	230V 1ph 230V 3ph 460V 1ph				0,14 (4,9)				65	
2,2	HV02	240V 1Ph 400V 3Ph	-				0,23 (8,0)				69	
1,1	HV01	240V 1Ph 400V 3Ph	-		Montage auf Luftbehälter	75	0,12 (4,3)	300	1120	730	62	
1,5	HV01	-	230V 1ph 230V 3ph 460V 1ph				0,14 (4,9)				65	
2,2	HV02	240V 1Ph 400V 3Ph	-				0,23 (8,0)				69	
4,0	HV04RM	400V 3Ph	-			200	0,57 (20,1)	455	1410	990	73	
5,5	HR05PR	400V 3Ph	-	SD	Montage auf Luftbehälter	200	0,77 (27,02)	760	1332	1068	73	<3
7,5	HR07PR						1,04 (37,0)					

Regeneration 50 Hz verkapselt – feste Drehzahl oder Drehzahlregelung

Motor-leistung (kW)	Modell	Spannung/ Phase	Anlasser-typ	Maximale Liefermenge m³/min (cfm) 7 bar	Maximale Liefermenge m³/min (cfm) 10 bar	Abmessungen (mm) Tiefe	Abmessungen (mm) Breite	Abmessungen (mm) Höhe	Schall-druck dB(A)	Luft-qualität (mg/m³)
4,0	HR04E	400V 3Ph	SD	0,68 (24,0)	0,57 (20,1)	680	630	1055	66	<3
5,5	HR05E			0,91 (32,1)	0,71 (25,1)					
7,5	HR07E			1,25 (44,1)	1,00 (35,0)				67	
7,5	HR07E RS	400V 3Ph	SD	-	0,97 (34,3)	680	630	1055	70	<3

Verkapselt – feste Drehzahl

Motor-leistung (kW)	Modell	50Hz Spannung/ Phase	50Hz Anlasser-typ	60Hz Spannung/ Phase	60Hz Anlasser-typ	Maximale Liefermenge m³/min (cfm) 50Hz 8 bar	50Hz 10 bar	60Hz 8 bar	60Hz 10 bar	Abmessungen (mm) Tiefe	Abmessungen (mm) Breite	Abmessungen (mm) Höhe	Schall-druck dB(A)	Luft-qualität (mg/m³)
11	HV11	400V 3Ph	SD	460V 3Ph 575V 3Ph	DOL	1,63 (57,6)	1,41 (49,8)	1,48 (52,4)	1,29 (45,6)	850	700	1550	69	<3
15	HV15					2,21 (78,1)	2,01 (71,0)	1,90 (67,1)	1,65 (58,4)				70	
18	HV18					2,88 (101,7)	2,55 (90,1)	2,80 (99,0)	2,44 (86,2)					
22	HV22					3,60 (127,1)	2,96 (104,5)	3,25 (114,6)	2,83 (100,0)				71	
30	HV30					5,00 (176,6)	4,31 (152,2)	4,43 (156,5)	3,86 (136,2)	1130	900	1640	73	
37	HV37					5,95 (210,1)	5,07 (179,0)	5,48 (193,7)	4,77 (168,5)					
45	HV45					7,33 (258,9)	6,54 (231,0)	6,54 (231,0)	5,73 (202,3)					

Hinweis: Die drehzahlgeregelten Modelle (RS) mit 50 Hz / 400 Volt / 3 Phasen eignen sich auch für den Betrieb mit 60 Hz / 460 Volt / 3 Phasen.

Verkapselt – geregelte Drehzahl (RS)

Motor-leistung (kW)	Modell	Spannung/ Phase 50Hz	Spannung/ Phase 60Hz	Anlasser-typ	Maximale Liefermenge m³/min (cfm) 6 bar	Maximale Liefermenge m³/min (cfm) 8 bar	Maximale Liefermenge m³/min (cfm) 10 bar	Abmessungen (mm) Tiefe	Abmessungen (mm) Breite	Abmessungen (mm) Höhe	Schall-druck dB(A)	Luft-qualität (mg/m³)
11	HV11RS	400V 3Ph	460V 3Ph	v	1,74 (61,6)	1,56 (55,0)	1,37 (48,5)	850	700	1550	69	<3
15	HV15RS				2,29(80,8)	2,03 (71,6)	1,72 (60,7)				70	
18	HV18RS				2,96 (104,6)	2,75 (96,9)	2,51 (88,5)					
22	HV22RS				3,53 (124,5)	3,22 (113,8)	3,07 (108,3)				71	
30	HV30RS				5,38 (189,9)	4,87 (171,9)	4,51 (159,3)	1130	900	1640	73	
37	HV37RS				6,17 (217,8)	5,72 (202,1)	5,27 (186,1)					
45	HV45RS				7,47 (263,7)	6,90 (243,5)	6,51 (230,0)					

Hypac 50 Hz verkapselt

Motor-leistung (kW)	Modell		Konfiguration	Spannun/ Phase	Anlasser-typ	Fassungs-vermögen Druckluft-behälter (litres)	Maße ges. Einheit (mm) Tiefe	Breite	Höhe	Umgebungs-temperatur Min - Max (°C)	Drucktau-punkt (°C)	Luft-qualität (mg/m³)
4,0	HR04	HRER	Integrierter Druckluftbehälter	400V 3Ph	SD	260	685	1146	1165	0 - 40	8	<3
5,5	HR05											
7,5	HR07 / HR07RS	HRER / RS										
11	HV11 / HV11RS					272	1187	1355	1550			<2
15	HV15 / HV15RS											
18	HV18 / HV18RS											
22	HV22 / HV22RS											
4,0	HR04	HRED	Kältetrockner	400V 3Ph	SD	-	968	630	1078	0 - 40	3	<1
5,5	HR05											
7,5	HR07 / HR07RS	HRED / RS										
11	HV11 / HV11RS						825	1215	1550			
15	HV15 / HV15RS											
18	HV18 / HV18RS											
22	HV22 / HV22RS											

Air Solution 50 Hz verkapselt – das Komplettpaket

Motor-leistung (kW)	Modell		Konfiguration	Spannun/ Phase	Anlasser-typ	Fassungs-vermögen Druckluft-behälter (litres)	Maße ges. Einheit (mm) Tiefe	Breite	Höhe	Umgebungs-temperatur Min - Max (°C)	Drucktau-punkt (°C)	Luft-qualität (mg/m³)
1,1	HV01RM	AERD	Montage auf Luftbehälter + Membrantrockner	400V 3Ph	DOL	75	300	1120	730	0 - 40	30*	<1
2,2	HV02RM											
4,0	HV04RM					200	455	1410	990			
4,0	HR04	AERD	Integrierter Kältetrockner und Druckluftbehälter	400V 3Ph	SD	260	968	1146	1165	0 - 40	3	<1
5,5	HR05											
7,5	HR07 / HR07RS											
11	HV11 / HV11RS					272	1187	1355	1550		3	<1
15	HV15 / HV15RS											
18	HV18 / HV18RS											
22	HV22 / HV22RS											

Hinweis: Der HV01RM ist das einzige 60 Hz-Modell.

Anlassertypen:

DOL direkt in Reihe
SD Stern-Dreieck
V Drehzahlregelung (RS)

Liefermenge (FAD) gemäß BS ISO 1217:2009, Anhang B, C und E

* Unterhalb der Umgebungstemperatur. Sowohl die Kompressoren mit fester Drehzahl wie auch die Kompressoren mit Drehzahlregelung arbeiten bei Umgebungstemperaturen von bis zu 45 °C.

Hydrovane-Kompressoren sind ausschließlich für die Aufstellung im Innenbereich vorgesehen.

hydrovane

www.hydrovaneproducts.com

Globales Know-how
Lokale Lösungen

Überreicht von Ihrem autorisierten Hydrovane-Händler:

Gardner Denver Ltd
Claybrook Drive, Redditch,
Worcestershire B98 0DS UK.

T. +44 (0)1527 525522 / 838200
F. +44 (0)1527 521140
E. hydrovane-info.uk@gardnerdenver.com

Certificate No. LRQ 0860349

G599G – 05/2016

© Gardner Denver Ltd. Hydrovane ist Teil der Gardner Denver Group. Gardner Denver verfolgt eine Politik der kontinuierlichen Verbesserung. Wir behalten uns daher das Recht vor, technische Daten ohne vorherige Ankündigung zu ändern. Sämtliche Produkte werden gemäß unseren Verkaufs- und Lieferbedingungen angeboten und verkauft.

Änderungen vorbehalten.

Copyright 2016 Gardner Denver.
r.

Hydrovane is a brand of Gardner Denver

Gardner Denver

Your Ultimate Source for Pressure and Vacuum